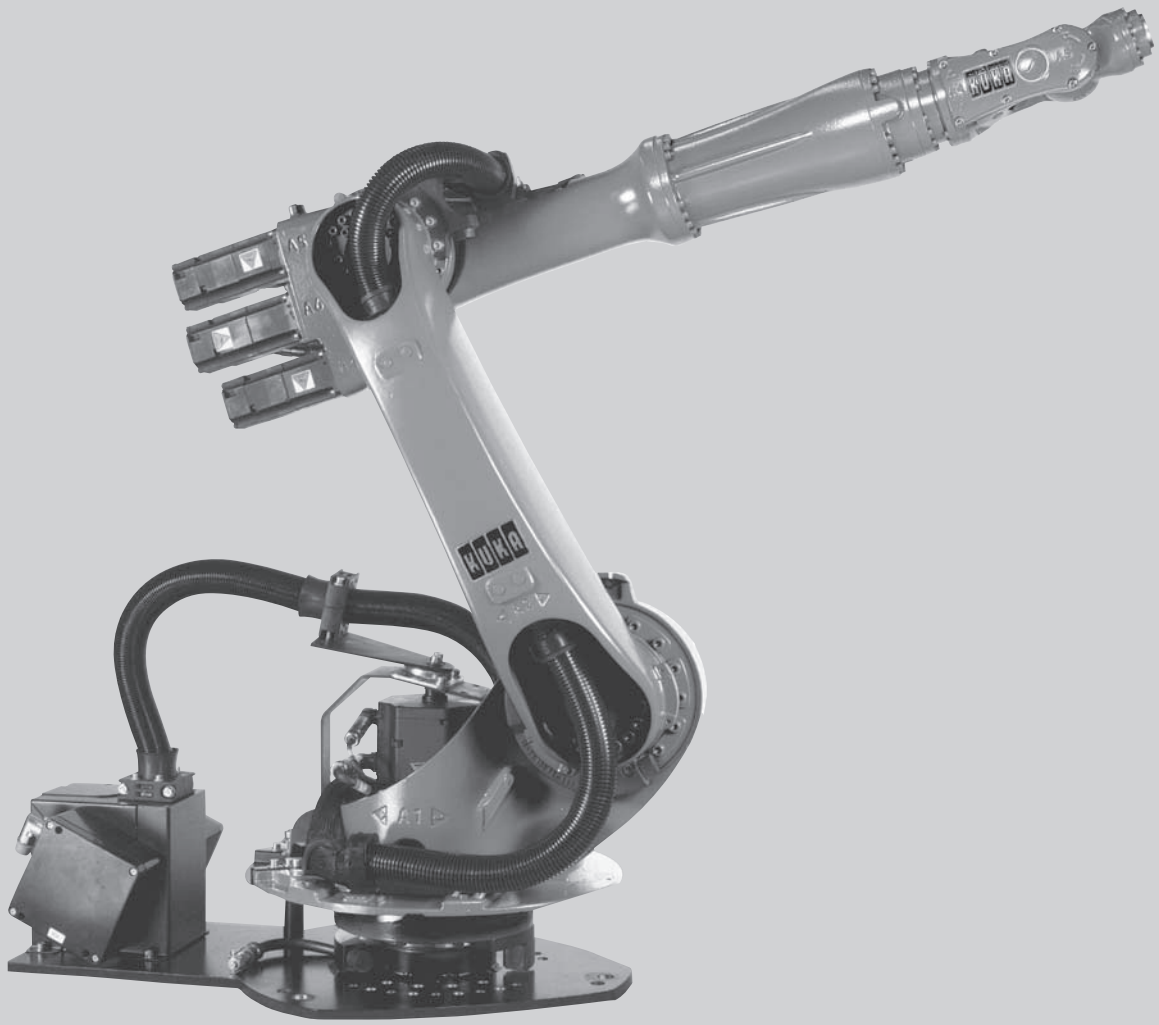

TECHNICAL DATA

KR 16 L6 ARC

WORKING IDEAS

KUKA

KR 16 L6 ARC

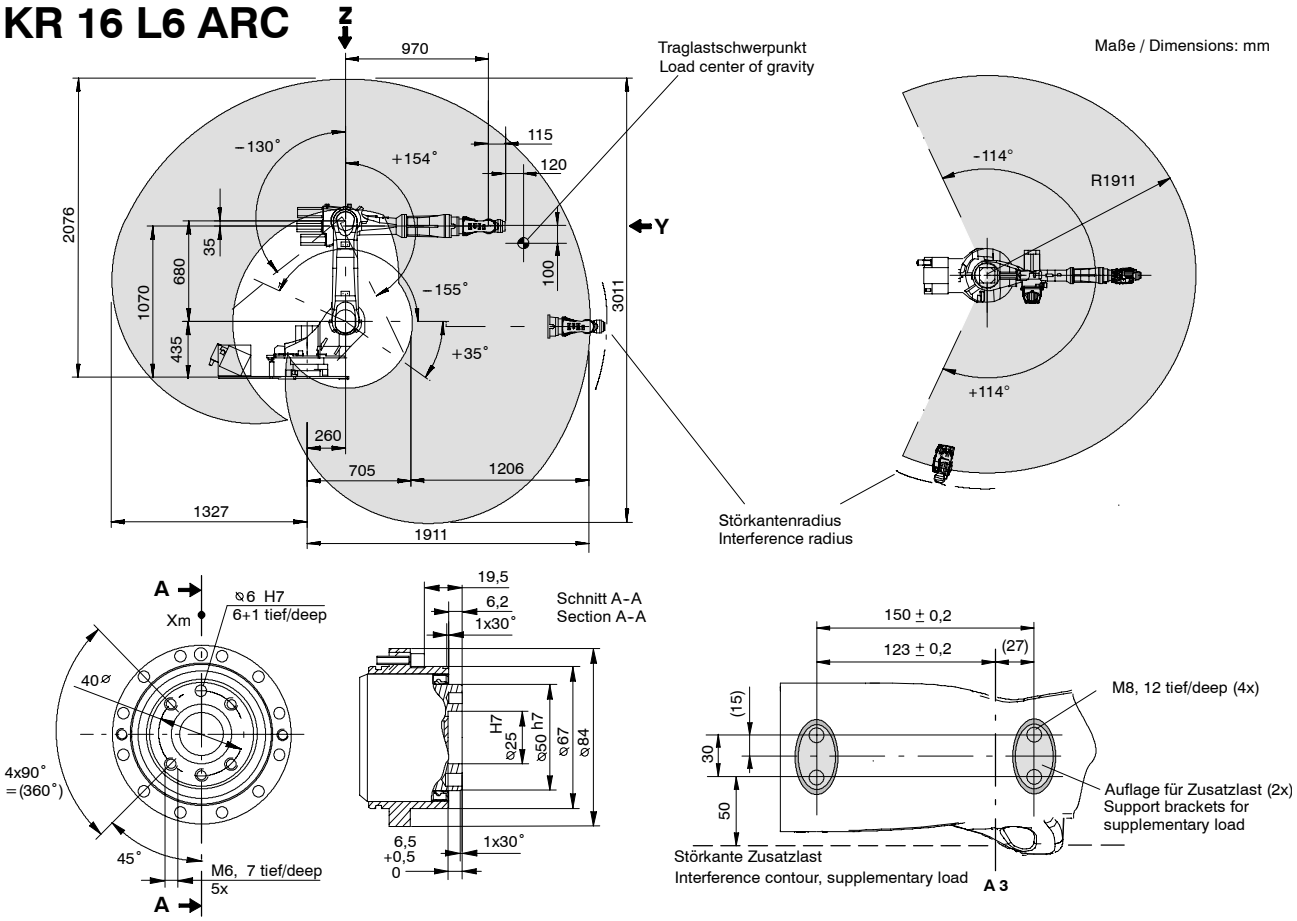

"Y" Anbauflansch A 6
Mounting flange A 6

"Z" Lochbild für Zusatzlast Arm
Attachment holes for supplementary load on arm

Traglast / Payload:	6 kg	
Zusatzlast Arm / Schwinge / Karussell Supplementary load on arm / link arm / rotating column:	10 kg / variabel/variable / 20 kg	
Max. Gesamtlast / Total distributed load:	36 kg	
Anzahl der Achsen / Number of axes:	6	
Handvariante / Wrist variant:	Zentralhand 6 kg / In-line wrist 6 kg	
Anbauflansch A 6 / Mounting flange A 6:	DIN ISO 9409-1-A40	
Einbaulage / Mounting position:	Boden, Decke / Floor, ceiling	
Wiederholgenauigkeit (ISO 9283) / Repeatability (ISO 9283):	± 0,1 mm	
Steuerung / Controller:	KR C2	
Gewicht (ohne Steuerung) ca. / Weight (excl. controller) approx.:	240 kg	
Arbeitsraumvolumen / Work envelope volume:	15,2 m^3 1)	
Achsdaten / Axis data:	Bereich (Software) / Range (software)	Geschwindigkeit / Speed
Achse / Axis 1 (A 1)	± 114°	156° /s
Achse / Axis 2 (A 2)	+ 35° / -155°	156° /s
Achse / Axis 3 (A 3)	+ 154° / -130°	156° /s
Achse / Axis 4 (A 4)	± 350°	335° /s
Achse / Axis 5 (A 5)	± 130°	355° /s
Achse / Axis 6 (A 6)	± 350°	647° /s

1) Bezogen auf Schnittpunkt Achse 4/5. / Referred to intersection of axes 4 and 5.

- Antriebssystem elektro-mech. mit bürstenlosen AC-Servomotoren. / Drive system electromechanical, with brushless AC servomotors.
- Wegmesssystem digital-absolut. / Position sensing system digital-absolute.

Angaben über die Beschaffenheit und Verwendbarkeit der Produkte stellen keine Zusicherungen von Eigenschaften dar, sondern dienen lediglich Informationszwecken. Maßgeblich für den Umfang unserer Lieferungen und Leistungen ist der jeweilige Vertragsgegenstand. Technische Daten und Abbildungen unverbindlich für Lieferung. Änderungen vorbehalten.
Specifications regarding the quality and usability of the products do not constitute a warranty of properties. They are intended to serve informative purposes only. Solely the respective contract of sale shall be binding in respect of the extent of our supplies and services. No liability accepted for errors or omissions.

RoMeDBKR16L6ARC-06.04.03

© KUKA Roboter GmbH, Germany

WM-Nr. 841612-93/D+E/4/09.07